G8

LA STAZIONE DI LAVORO ULTRACOMPATTA PER LA MARCATURA
ED INCISIONE LASER SU METALLI E TERMOPLASTICHE

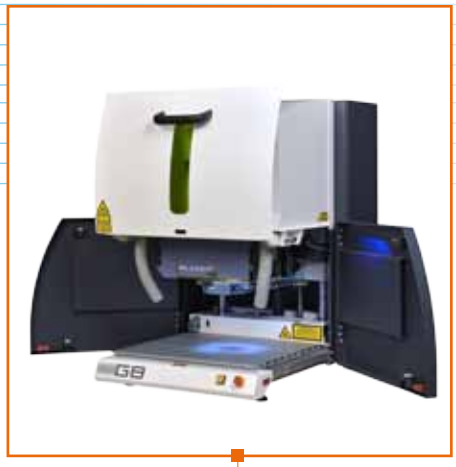

Apertura su tre lati

- **G8** rappresenta lo stato dell'arte dei sistemi di marcatura ed incisione laser su metalli e termoplastiche in genere. É un sistema completamente progettato e prodotto da SEI Laser: tutti i componenti (sorgente laser, ottica, meccanica, elettronica e software di gestione) sono stati studiati per ottenere il massimo della prestazione attualmente riscontrabile sul mercato in questa gamma di prodotti.
- **G8** è dotato di un'ampia apertura frontale che agevola le operazioni di carico/scarico e di accesso alla zona di lavoro. Il piano di lavoro di 450x450 mm, l'asse Z con 300 mm di corsa effettiva e l'apertura facilitata dei pannelli laterali (unica nel suo genere) sono caratteristiche che permettono di lavorare agevolmente anche su pezzi con dimensioni notevolmente superiori all'effettiva area di marcatura.
- Altra caratteristica esclusiva del sistema **G8** è rappresentata dal dispositivo di gestione dinamica del punto di fuoco "beam expander dinamico" che consente la programmazione del punto di fuoco del laser direttamente da software, permettendo una lavorazione ottimale anche su pezzi con superfici di altezze diverse.
- **G8**, la soluzione ideale sia per il piccolo artigiano che per la grande industria.
- **G8** è un prodotto classificato in Classe 1 e conforme ai più rigorosi standard di sicurezza internazionali (CE, CDRH, CEI 825-1).

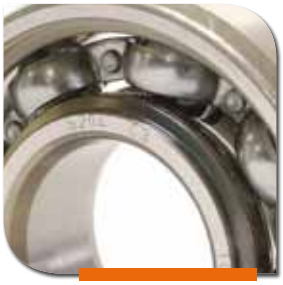

Caratteristiche tecniche principali		
Modello	G8 Laser³ 12 W	G8 Laser³ 20 W
Lunghezza d'onda (nm)	1064	
Massima potenza (tipica) (W)	> 12	> 22
Frequenza ripetizione impulsi (kHz)	0-100	
Max. potenza di picco (kW)	140	200
Max. energia impulso (mJ)	0.8	1.6
Fattore qualità di fascio M^2	> 1.5	
Diametro spot (µm)	25-90	
Raffreddamento	Aria	
Area di lavoro (mm)	F-Theta 100 = 60 x 60 F-Theta 163 = 110 x 110 F-Theta 254 = 180 x 180	
Scostamento dinamico distanza di fuoco (mm)	F-Theta 100 = 20 F-Theta 163 = 50 F-Theta 254 = 120	
Assorbimento elettrico	900 W 230 V 50-60 Hz	
Rispetto normative	2006/95/CE Direttiva Bassa Tensione 2006/42/CE Direttiva Macchina 2004/108/CE Direttiva Compatibilità Elettromagnetica CEI EN 60825-1 Laser	

SISTEMI LASER CLASSE 1, 3R o 4

09/2014

Caratteristiche generali e opzioni disponibili:

- Struttura da banco ad elevata rigidità con dimensioni compatte.
- Elevata qualità di incisione con spot <25 µm (f100).
- Dispositivo di fuoco dinamico integrato che permette di marcare le superfici di oggetti su diversi livelli ottimizzando i tempi di posaggio e di marcatura.
- Fino a 1.6 mJ di energia di impulso con potenza di picco 200 kW (20 W).
- Piano di lavoro 450x450 mm.
- Asse Z meccanico con 300 mm di corsa controllato via software.
- Apertura su 3 lati per operare su oggetti fuori misura (operazione in Classe 4).
- Asse rotativo TW elettronico a movimentazione programmabile da software (opzionale).
- Puntatore a diodo rosso per la proiezione del percorso di marcatura.

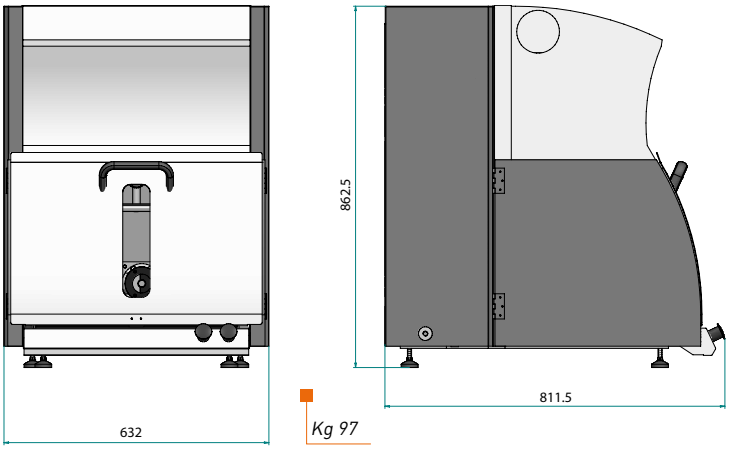

Il prodotto è marcato CE.
Caratteristiche e requisiti di sistema possono variare senza preavviso.

SEI S.p.A.
Via R. Ruffilli, 1 • 24035 Curno (BG) Italy
T. +39 035 4376016 • **F**. +39 035 463843
www.seilaser.com • info@seilaser.com

SEI Laser utilizza energia pulita grazie al suo impianto fotovoltaico